ΝΟΜΑΡΧΙΑ ΑΤΤΙΚΗΣ
ΔΙΑΜΕΡΙΣΜΑ ΠΕΙΡΑΙΩΣ
ΥΠΗΡΕΣΙΑ ΠΟΛΕΟΔΟΜΙΑΣ

ΠΕΡΙΟΧΗ: ΒΟΥΛΙΑΓΜΕΝΗ .....
ΑΙΤΗΣΙΣ Ο.Δ.Δ.Ε.Π .....
ΕΚΘΕΣΙΣ ΥΠ' ΑΡΙΘ. 4495/75

Συνετάγη βάσει τοῦ διά τοῦ από 17-1-53 Δ/τος ἐγκριθέντος ρυμοτομικοῦ διαγράμματος.

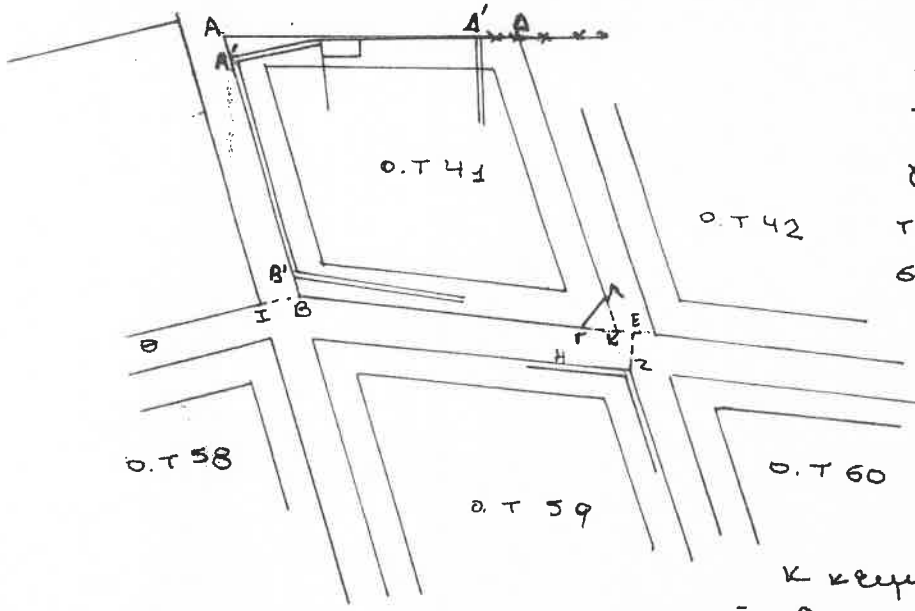

Αἱ ρυμοτομικαί γραμμαί ΘΙΑΒ ὁρίζονται ὑπό τῆς ὑπ' ἀριθ. 2729/59 τ.ε. Ἡ ρυμοτομική γραμμή ΑΔ ὁρίζεται ἐκ τῶν σημείων Α καί Δ. Τό Α κεῖται ἐπί τῆς ΑΑ'Β'Β καί ἀπέχει τῆς γωνίας μανδροτοίχου Α' ἀπόστασιν ΑΑ'=3.50μ. Τό Δ κεῖται ἐπί τοῦ ἀρμοτοπλέγματος Δ'Δ καί ἀπέχει τῆς γωνίας Δ' ἀπόστασιν Δ'Δ=9.00μ. Ἡ ρυμοτομική γραμμή ΒΓ ὁρίζεται ἐκ τοῦ σημείου Β (τομῆς τῶν ΘΙ καί ΑΑ'Β'Β) καί τοῦ Ε κειμένου ἐπί τῆς καθέτου ἐπί τήν πλευράν μανδροτοίχου ΗΖ εἰς τήν γωνίαν αὐτοῦ Ζ καί εἰς ἀπόστασιν ΕΖ=10.00μ. Ἡ ρυμοτομική γραμμή ΔΛ ὁρίζεται ἐκ τοῦ σημείου Δ καί ἐκ τοῦ Κ κειμένου ἐπί τῆς ΒΓ καί εἰς ἀπόστασιν ἐκ τοῦ Β, ΒΚ=87.00μ. Ἀποστάσεις ΓΚ=ΚΛ=4.00μ.

Ἐν Πειραιεῖ τῇ 17-11-75

Η ΣΥΝΤΑΞΑΣΑ

ΕΘΕΩΡΗΘΗ
Ἐν Πειραιεῖ τῇ 18/11/75
Ο ΠΡΟΪΣΤΑΜΕΝΟΣ Α' ΤΜΗΜ.

ΔΗΜΟΚΡΑΤΙΑ ΕΛΛΗΝΙΚΗ ΔΙΑΜΕΡΙΣΜΑ ΠΕΙΡΑΙΩΣ ΥΠΗΡΕΣΙΑ ΠΟΛΕΟΔΟΜΙΑΣ

ΘΕΟΔΩΡΟΣ Γ. ΧΡΟΝΗΣ
ΕΠΙΘΕΩΡΗΤΗΣ Α.Ε.